CONFIGURAÇÃO DE PENAS P/ PLOTAGEM

COR	ESP.
1	07 0,1
2	07 0,2
3	07 0,3
4	07 0,4
5	07 0,5
6	07 0,6
7	07 0,25
8	07 0,09
9	07 0,15
140	140 0,15
162	162 0,15

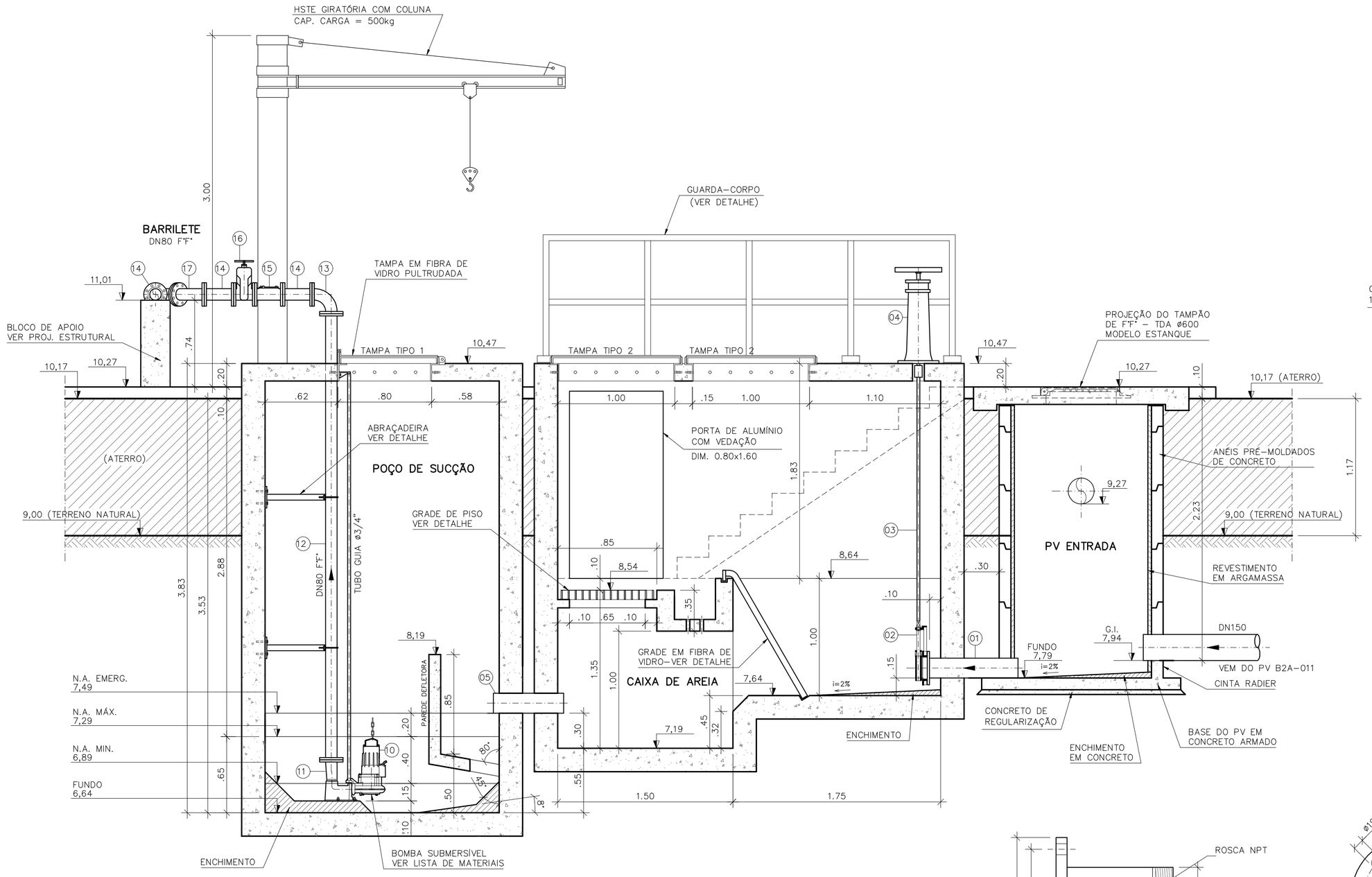

CORTE A–A
ESCALA 1/25

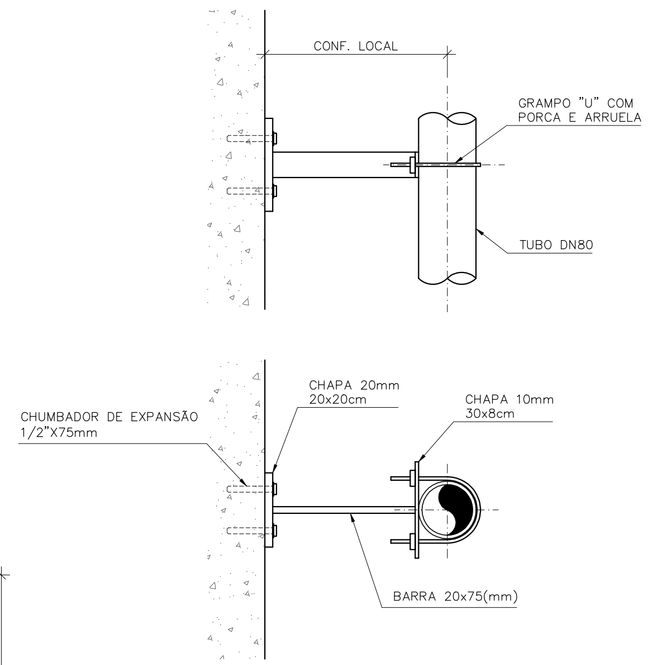

DETALHE DA ABRAÇADEIRA
ESCALA 1/12.5

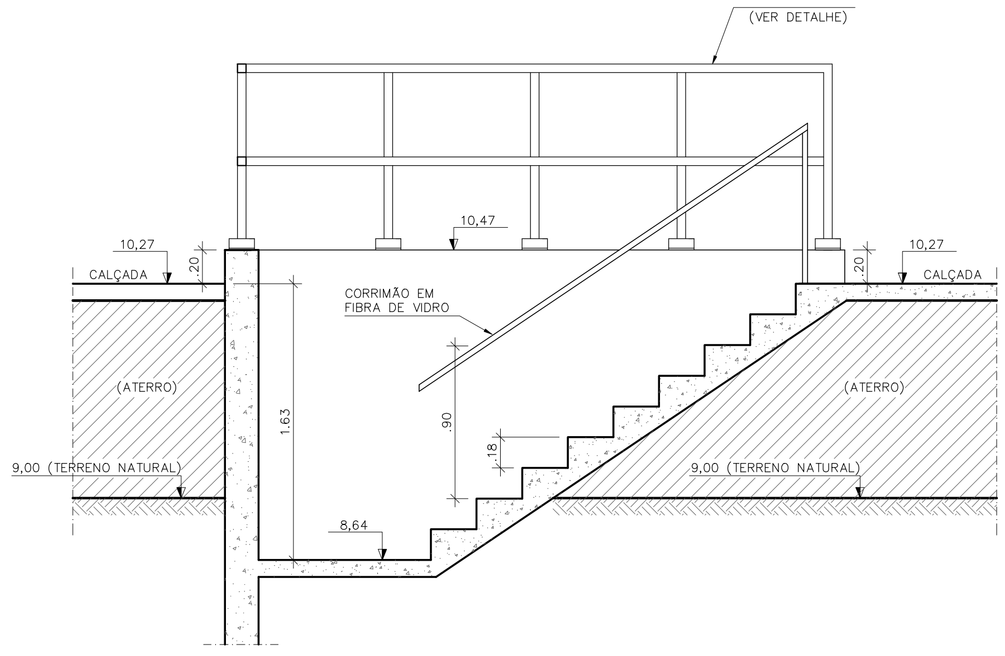

CORTE D–D
ESCALA 1/25

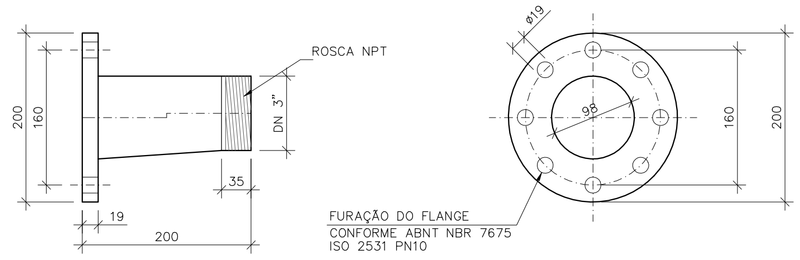

DN – DIÂMETRO NOMINAL
COTAS EM MILÍMETROS
MATERIAL: AÇO CARBONO e=4.7mm

DETALHE PEÇA N°11
REDUÇÃO EXCÊNTRICA
DN80 x 3"
ESCALA 1/5

OBSERVAÇÃO

1–A ESPESSURA DAS PAREDES E A VERIFICAÇÃO DA NECESSIDADE DE ESPAÇAMENTO ENTRE O POÇO DE SUCÇÃO E A CAIXA DE AREIA SERÃO DEFINIDAS PELO ESTRUTURAL

2–PARA LIMPEZA DA CAIXA DE AREIA, QUANDO NECESSÁRIA, A GRADE DE PISO DEVERÁ SER REMOVIDA E COM AUXÍLIO DE UM CAMINHÃO LIMPA FOSSA SUGAR O EXCESSO ACUMULADO NO FUNDO

NOTAS

1–COTAS E ELEVAÇÕES EM METRO, DIÂMETRO EM MILÍMETRO, EXCETO ONDE INDICADO

2–CONFIRMAR MEDIDAS NO LOCAL.

3–EXTRAVASOR EM TUBO F°F° DN200, VER PLANTA DE LOCALIZAÇÃO

4–O FORMATO DO BIOFILTRO APRESENTADO NESTE PROJETO É ILUSTRATIVO. O BIOFILTRO PODERÁ SER CIRCULAR OU RETANGULAR CONFORME PROJETO PADRÃO A–000–000–00–5–XX–0021 E A–000–000–00–5–XX–0022 RESPECTIVAMENTE.
AS DIMENSÕES DO BIOFILTRO DEVERÃO SER DE ACORDO COM O PROJETO PADRÃO E SERÃO DEFINIDAS PELA CESAN.

5–A BOMBA DEVERÁ SER FORNECIDA COMPLETA PELO FABRICANTE COM ACESSÓRIOS

LISTA DE MATERIAL DA ELEVATÓRIA

ITEM	DISCRIMINAÇÃO	UNID.	MATERIAL	DN (mm)	QUANT.	OBS.
01	TUBO COM PONTA E FLANGE PN10 L=0,80m	PÇ	F°F°	150	01	
02	ADUFA DE PAREDE COM FLANGE PN10	PÇ	F°F°	150	02	
03	HRC1–HASTE C/ ROSCA E BOCA DE CHAVE L=2,10m	PÇ	F°F°	1.1/8"	02	
04	PMS – PEDESTAL DE MANOBRA SIMPLES	PÇ	F°F°	–	02	
05	TUBO COM PONTAS L=0,60m	PÇ	PVC	150	01	
06	TUBO COM PONTA E FLANGE PN10 L=1,12m	PÇ	F°F°	150	01	
07	CURVA 45° COM BOLSAS JUNTA ELÁSTICA JGS	PÇ	F°F°	150	02	
08	TUBO COM PONTAS L=3,62m	PÇ	F°F°	150	01	
09	TUBO COM PONTAS L=0,50m	PÇ	F°F°	150	01	
10	CONJUNTO MOTO–BOMBA SUBMERSÍVEL COM PEDESTAL E TUBO GUIA	CJ	–	–	02	VER (*)
11	REDUÇÃO EXCÊNTRICA COM FLANGE PN10 E ROSCA NPT	PÇ	F°F°	80x3"	02	VER DET.
12	TUBO COM FLANGES PN10 L=3,85m	PÇ	F°F°	80	02	
13	CURVA 90° COM FLANGES PN10	PÇ	F°F°	80	02	
14	TOCO COM FLANGES PN10 L=0,25m	PÇ	F°F°	80	05	
15	VÁLVULA DE RETENÇÃO P/ ESG. COM FLANGES PN10	PÇ	F°F°	80	02	
16	REGISTRO CHATO COM FLANGES PN10	PÇ	F°F°	80	03	
17	CURVA 45° COM FLANGES PN10	PÇ	F°F°	80	04	
18	JUNÇÃO 45° COM FLANGES PN10	PÇ	F°F°	80	02	
19	TÊ DE REDUÇÃO COM FLANGES PN10	PÇ	F°F°	80x50	01	
20	REGISTRO CHATO COM FLANGES PN10	PÇ	F°F°	50	01	
21	VENTOSA PARA ESGOTO COM FLANGE PN10	PÇ	F°F°	50	01	
22	FLANGE CEGO	PÇ	F°F°	80	01	
23	TUBO COM PONTA E FLANGE PN10 L=2,27m	PÇ	F°F°	80	01	
24	CURVA 45° COM BOLSAS JUNTA ELÁSTICA JGS	PÇ	F°F°	80	02	
25	TUBO COM PONTAS L=1,45m	PÇ	F°F°	80	01	
26	TÊ COM BOLSAS JE JGS E FLANGE PN10	PÇ	F°F°	80x80	01	
27	TUBO COM PONTA E FLANGE PN10 L=1,32m	PÇ	F°F°	80	02	
28	CURVA 90° COM BOLSAS JUNTA ELÁSTICA JGS	PÇ	F°F°	80	01	
29	TUBO COM PONTAS L=3,00m	PÇ	F°F°	80	01	
30	TUBO COM PONTAS L=1,35m	PÇ	F°F°	80	02	
31	TUBO K7 COM PONTA E BOLSA JE JGS L=1,61m	PÇ	F°F°	80	01	
32	TUBO K7 COM PONTA E BOLSA JE JGS L=6,00m	PÇ	F°F°	80	01	
33	CAIXA SIFONADA 100x150x50mm COM GRELHA E PORTA–GRELHA QUADRADA BRANCA	PÇ	PVC	–	01	
34	TUBO PVC RÍGIDO P/ ESGOTO L=6,00m	PÇ	PVC	50	01	
35	JOELHO 90° P/ ESGOTO	PÇ	PVC	50	03	
	TUBULAÇÃO DE AR (BIOFILTRO)					
36	TUBO CILÍNDRICO L=0,45m	PÇ	FIBRA DE VIDRO	150	01	
37	C 90°	PÇ	FIBRA DE VIDRO	150	02	
38	TUBO CILÍNDRICO L=1,60m	PÇ	FIBRA DE VIDRO	150	01	
39	TUBO CILÍNDRICO L=1,00m	PÇ	FIBRA DE VIDRO	150	01	
40	T JE	PÇ	FIBRA DE VIDRO	150	01	
41	TUBO CILÍNDRICO L=2,65m	PÇ	FIBRA DE VIDRO	150	01	
42	TUBO CILÍNDRICO L=0,65m	PÇ	FIBRA DE VIDRO	150	01	
	EXTRAVASOR					
43	TUBO COM PONTA E FLANGE PN10 L=3,30m	PÇ	F°F°	200	01	
44	VÁLVULA FLAP COM FLANGE PN10	PÇ	F°F°	200	01	
45	TUBO PVC RÍGIDO P/ ESGOTO (NBR7362) L=21,00m	PÇ	PVC	200	–	
	ACESSÓRIOS					
	ABF 10	PÇ	BORRACHA	50	02	
	ABF 10	PÇ	BORRACHA	80	24	
	ABF 10	PÇ	BORRACHA	150	02	
	ABF 10	PÇ	BORRACHA	200	01	
	PPF 10	PÇ	AÇO	16x80	216	
	PPF 10	PÇ	AÇO	20x90	24	
	TAMPÕES					
	TDA–600 MODELO ESTANQUE	PÇ	F°F°	600	02	

(*) ESPECIFICAÇÃO DAS BOMBAS:
ETAPA ÚNICA – ANO DE ALCANCE 2040
DADOS DO PROJETO:
Qtotal= 3,00 l/s
Qpor conjunto= 3,00 l/s
Hman= 15,65 mca
Potência Máxima= 3,0 cv por conjunto
Rotação= 3500 rpm
Funcionamento= 1+1 (RODÍZIO)
Rendimento (n)= 50%
Frequência= 60Hz
DADOS OBTIDOS A PARTIR DA BOMBA:
FLYGT – Modelo DP 3057 181 MT
CURVA 63–232–00–3164

ESTE DESENHO É PROPRIEDADE DA COMPANHIA ESPÍRITO SANTENSE DE SANEAMENTO – CESAN E NÃO PODE SER COPIADO SEM SUA AUTORIZAÇÃO.

NÚMEROS	TÍTULOS
PRINCIPAIS DESENHOS DE REFERÊNCIA	

Nº	LOCAL	DISCRIMINAÇÃO	DES.	DIV.	GER.	DATA
REVISÃO						

CANCELA E SUBSTITUI O DESENHO NÚMERO:

CANCELADO E SUBSTITUÍDO PELO DESENHO NÚMERO:

CENTRO DE DOCUMENTAÇÃO
RECEBIDO: / /
Nº DOC.: ASS.:
APROVAÇÃO CESAN:
ASS.: MATR.:
UNID.: DATA: / /
ESTA APROVAÇÃO NÃO ISENTA A CONTRATADA DE SUAS RESPONSABILIDADES LEGAIS.

EMITENTE: Etep Consultoria, Gerenciamento e Serviços
PROJETADO: ARTUR AUGUSTO OLIVEIRA NEVES
CREA: 045302/D REGIÃO: RJ
COORDENADOR: ARTUR AUGUSTO OLIVEIRA NEVES
CREA: 045302/D REGIÃO: RJ
DESENHO: GLORINHA
Nº DES. PROJETISTA: 0876.DS.13.H.0182/00
DATA: 15 /04 /2011
RESPONSÁVEL TÉCNICO: ENGº ARTUR AUGUSTO OLIVEIRA NEVES
CREA: 045302/D REGIÃO: RJ ART Nº: 08201100209485 DATA: 22/02/2011

EMISSÃO CESAN	DATAS
PROJETADO:	
CREA:	
DESENHADO:	
VERIFICADO: ENGº NESTOR GORZA JUNIOR	
DIVISÃO: ENGº NESTOR GORZA JUNIOR	
GERÊNCIA: ENGº DOUGLAS OLIVEIRA COUZI	

CESAN

MUNICÍPIO: VILA VELHA | DISTRITO: – | BAIRRO: PRAIA DA SEREIA

NOME DO EMPREENDIMENTO: IMPLANTAÇÃO DO SISTEMA DE ESGOTAMENTO SANITÁRIO BARRA DO JUCU, MORADA DO SOL E PONTA DA FRUTA

TÍTULO: ELEVATÓRIA DE ESGOTO BRUTO EEB2A–BACIA PONTA DA FRUTA/SUB–BACIA 2A
PROJETO HIDRÁULICO
CORTE AA, CORTE DD, DETALHES E LISTA DE MATERIAL

ESCALA:	FOLHA:	Nº CESAN	REV:
1:25	03/ 05	A–050–002–91–5–XX–0065	00